

RING 2

Code article	85.FL01.60P3.03.HDFF
Type de produit	Outdoor
Catégorie	Floodlight
Famille	RING
Sous-famille	RING 2
Pictograms	CRI 80 · CE · IP 67 · DALI

Dimensions	
Product dimensions (mm)	φ220*H255mm
Mounting arm dimensions (mm)	Custom-made

Produit	
Puissance système (W)	60
Flux lumineux utile (lm)	5822
Efficacité lumineuse (lm/W)	98
Input	AC 220-230V 50Hz
Angle de faisceau	10x35
Durée de vie	50000h L90 B10
IP	67
Driver	Included-Integrated
Équipement	DALI 2
Net weight (g)	5000g
Température de couleur (K)	3000K
Uniformité chromatique (SDCM)	SDCM2
CRI	80
IK	08

Dessin techniqe

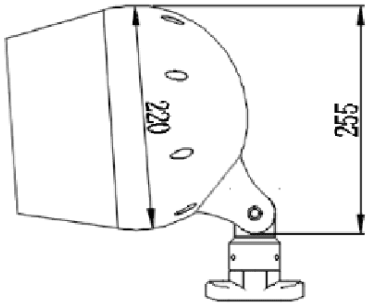

Accessories

